

Béquilles hydrauliques

Béquilles hydrauliques agricoles, rappel par ressort



Pression maxi de service 200 bar
Usage : Béquille escamotable pour remorques agricoles.

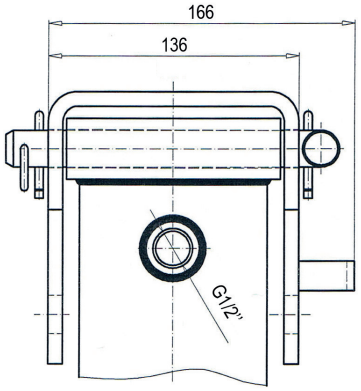

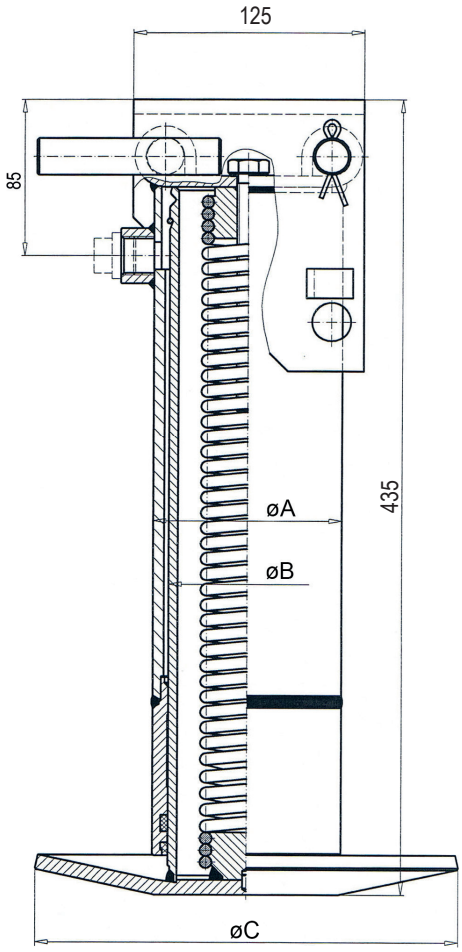

Dimensions mm			Course mm	Volume d'huile Litre	Poids Kg	Capacité de charge (Tonne)		Référence
ØA	ØB	ØC				100 bar	150 bar	
80	65	160	250	0,8	18	3,3	4,97	411.005.00065
102	85	230	250	1,5	21	5,67	8,5	411.005.00085

Béquilles hydrauliques double effet

Béquille stabilisatrice
Usages : remorques agricoles, poids-lourds, grues, etc.
Pression maximum de service : 200 bar



Béquille droite

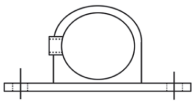

Béquille gauche

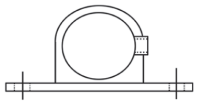

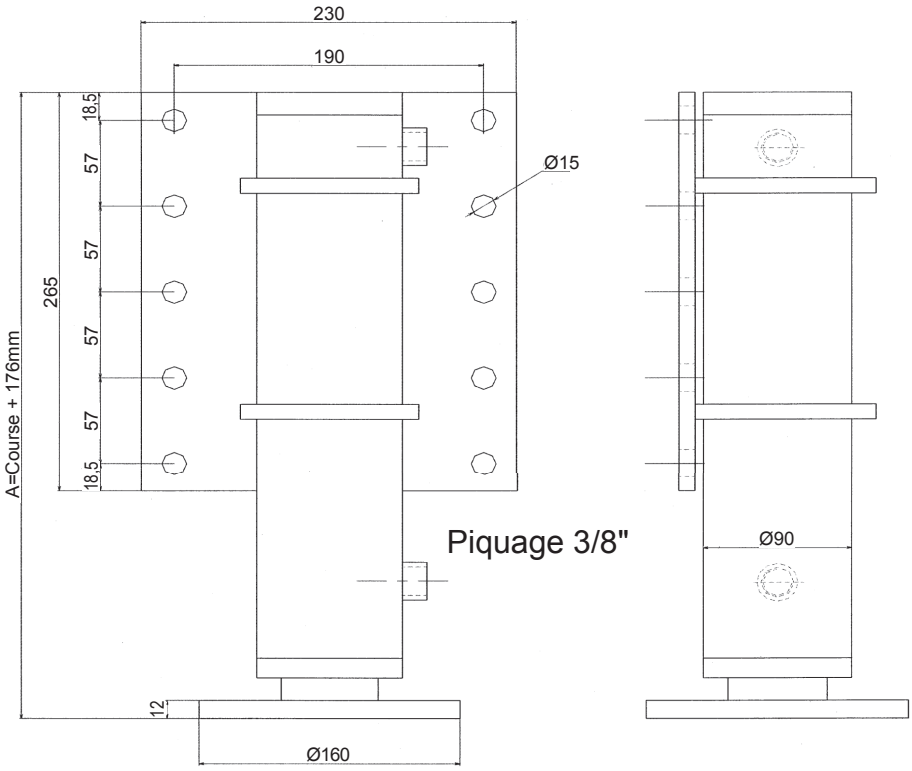

➢ Longueurs spéciales, nous consulter

Référence	Désignation	Côte 'A' mm
416.6080.00137	Béquille DE 60X80 C. 300 Gauche	476
416.6080.00039	Béquille DE 60X80 C. 300 Droite	476
416.6080.00062	Béquille DE 60X80 C. 400 Gauche	576
416.6080.00030	Béquille DE 60X80 C. 400 Droite	576
416.6080.00063	Béquille DE 60X80 C. 450 Gauche	626
416.6080.00021	Béquille DE 60X80 C. 450 Droite	626
416.6080.00059	Béquille DE 60X80 C. 500 Gauche	676
416.6080.00009	Béquille DE 60X80 C. 500 Droite	676
416.6080.00060	Béquille DE 60X80 C. 550 Gauche	726
416.6080.00098	Béquille DE 60X80 C. 550 Droite	726
416.6080.00061	Béquille DE 60X80 C. 600 Gauche	776
416.6080.00051	Béquille DE 60X80 C. 600 Droite	776

Béquilles fourreau - Généralités



- Capacité de charge à 200 bar : **25,4 tonnes** pour les deux béquilles
- Course standard : 450 mm ; autres courses 200 à 600 mm (ou sur demande)
- Fixation : 10 trous de Ø15 en standard (autre diamètre sur demande)
- Tube intérieur télescopique galvanisé : extérieur peinture primaire
- Patins articulé

Avantages

- **Tout effort à la manivelle est supprimé** (sauf dans le cas de pompe à main).
- **Se montent en lieu et place** des béquilles traditionnelles
- **Garantissent une grande robustesse** grâce à leur double guidage
- **Protection par galvanisation** du tube intérieur de guidage
- **Rapides et sûres** avec groupe 10 l/min à 200 bars

Conception

- **1 Vérin Double Effet 90 x 50** tige chromée 25µ résistance à la corrosion 120 heures classe 9 au brouillard salin neutre selon norme ISO 9227.
- **2 Tubes carrés profilés sans soudure** garantissent un bon guidage (une demie-fois la section du profil en bout de course).
- **1 Clapet double piloté** verrouille le vérin hydrauliquement s'il n'est pas alimenté en huile sous pression.
- **L'alimentation hydraulique** peut être assurée par un tracteur, une grue, un groupe thermique ou électro-hydraulique indépendant.
- Utilisation d'huile minérale ISO 32 ou 46 Cst, pression de fonctionnement minimum 20 Bar et maximum 200 Bar. Température -20° C à + 90° C

Plan d'encombrement : Types SD et L

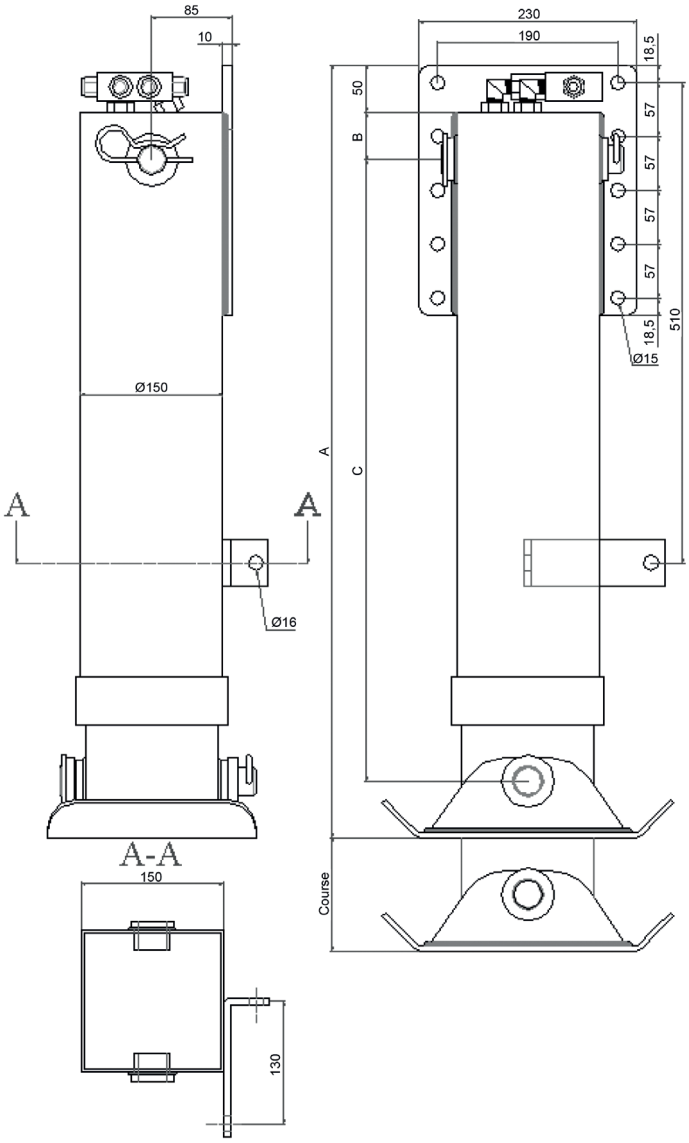

Pour une course de 400mm

Temps de sortie : 30 secondes

Temps de rentrée : 24 secondes

SOCAH
Z.I. du Plessis Beucher - Rue de la croix Guillemet - 35220 CHÂTEAUBOURG - France
Tél : 02 99 00 84 00 - email : contact@socah.fr - Web : www.socah.fr

Béquilles fourreau - Dimensions et montage

Béquilles standards	Encombrements repliés			Course	Encombrements dépliés
	A (mm)	B (mm)	C (mm)	(mm)	Hors tout (mm)
Béquilles courtes type C					
417.010.B200C	570	50	410	200	770
417.010.B250C	620	50	460	250	870
417.010.B300C	670	50	510	300	970
Béquilles standards type SD					
417.010.B400SD*	770	50	610	400	1170
417.010.B450SD	820	50	660	450	1270
417.010.B500SD	870	50	710	500	1370
Béquilles longues type L					
417.010.B400L	900	190	610	400	1300
417.010.B450L	950	190	660	450	1400
417.010.B500L	1000	190	710	500	1500

(*) Correspodance codification : B=béquille ; 400=course ; SD=standard ; L=longue
Puissance par béquille à 200 bar : **12 T 700** (Soit pour 2 béquilles à 200 bar : **25 T 400**)

Les patins :

- Le patin standard articulé est le plus couramment employé.
- Option possible en patin amovible. (Sur demande spéciale).

Plan d'encombrement : Type C

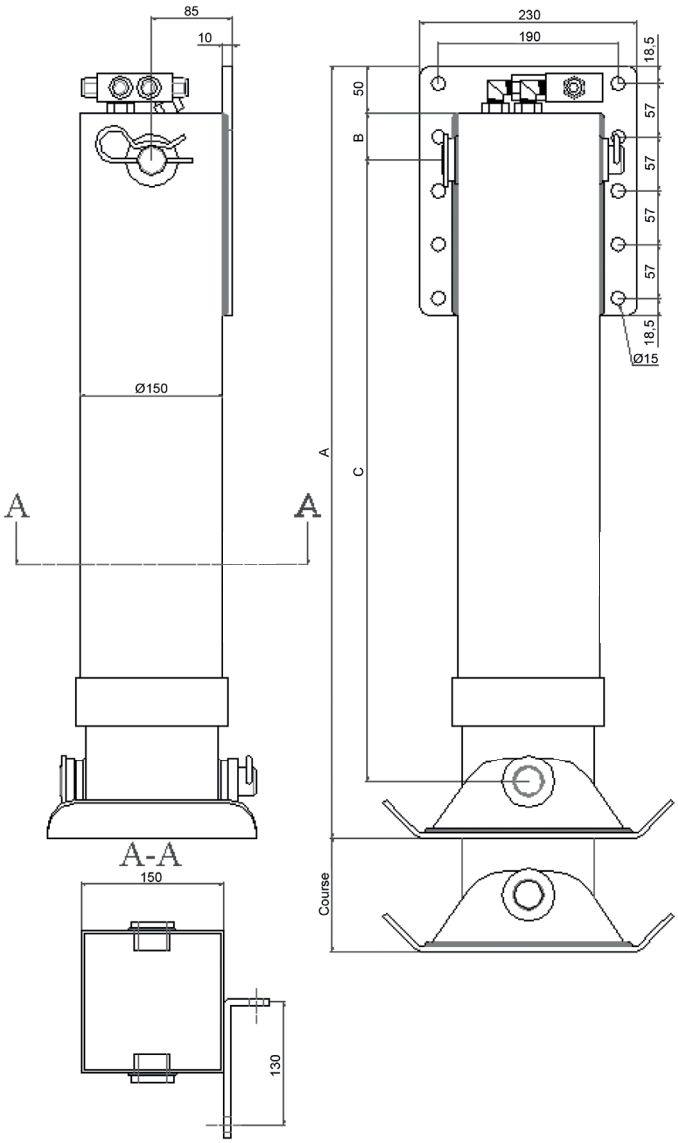

Montage gauche

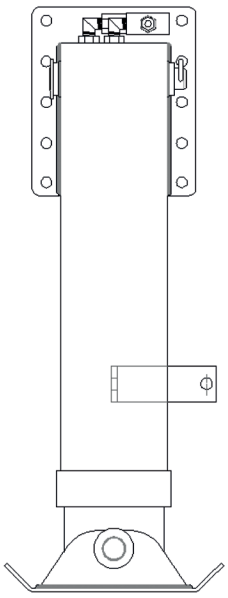

Montage droit

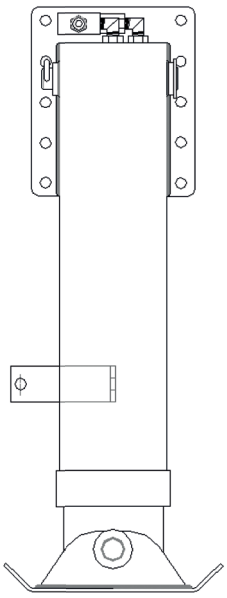

Béquilles spéciales sur demande

- **Courte, type C**, course 200-250-300, B200C, B250C, B300C.
- **Renforcées** pour grues, véhicules de manutention, stabilisateur d'engins.

Elles peuvent être alimentées par :

- Une pompe manuelle.
- Une centrale électro-hydraulique 12 ou 14 volts à courant continu.
- Une centrale hydropneumatique (moteurs pneumatique et pompe hydraulique).
- Une prise d'huile sur le circuit hydraulique du tracteur.
- Une centrale hydraulique thermique sur le semi-remorque.

Béquilles fourreau - Nomenclatures

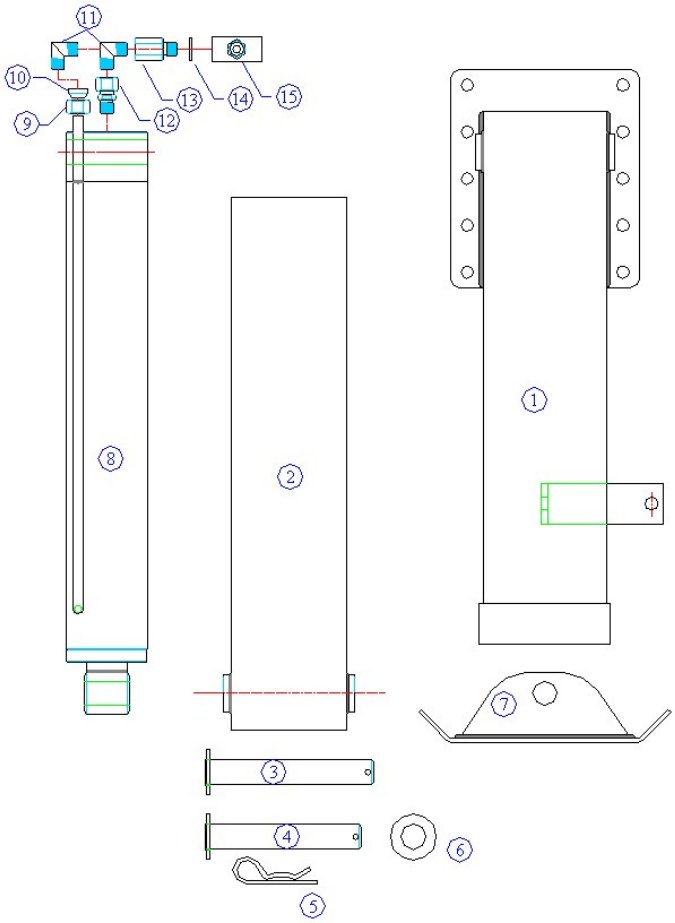

Repère	Référence	Désignation	Qté
1	417.800.01***	Corps LG *** B**** Ext 150x150X5.5 Béquille	1
2	417.800.02***	Corps Int Beq. B**** 140x140x4 LG ***	1
3	417.820.00100	Axe Inf. D30 Lg 205 + rondelles beq. fourreau	1
4	417.820.00200	Axe sup. D30 Lg190 + rondelles beq. fourreau	1
5	417.820.GBETA	Goupille beta Diam.5 (axe fourreau)	2
6	417.820.RONDE	Rondelle plate 31 x 56 x 4 (pour axe fourreau)	2
7	417.810.00100	Sabot bequille a fourreau peint d'une couche d'appret	1
8	416.5090.0****	Vérin de inter fourreau 90x50 C*** (Gauche ou droit)	1
9	64.040.081L012	TN 81-12L écrou de 12L	1
10	64.040.088LS12	Bague (olive) TD 88-12LS	1
11	64.040.094RL012	TN 94-12LR 3/8- Coude M12L-3/8CO	2
12	64.040.126AGRL012	TN 126A GG- 12LR 3/8 CYL	1
13	509.038.13201	Clapet parachute VPCC M-F 3/8" sans cartouche	1
14	561.103.38000	Bague BS 3/8"	1
15	501.038.V0180	Clapet anti-retour double pilot.VBPDE 3/8" A	1

SOCAH
Z.I. du Plessis Beucher - Rue de la croix Guillemet - 35220 CHÂTEAUBOURG - France
Tél : 02 99 00 84 00 - email : contact@socah.fr - Web : www.socah.fr